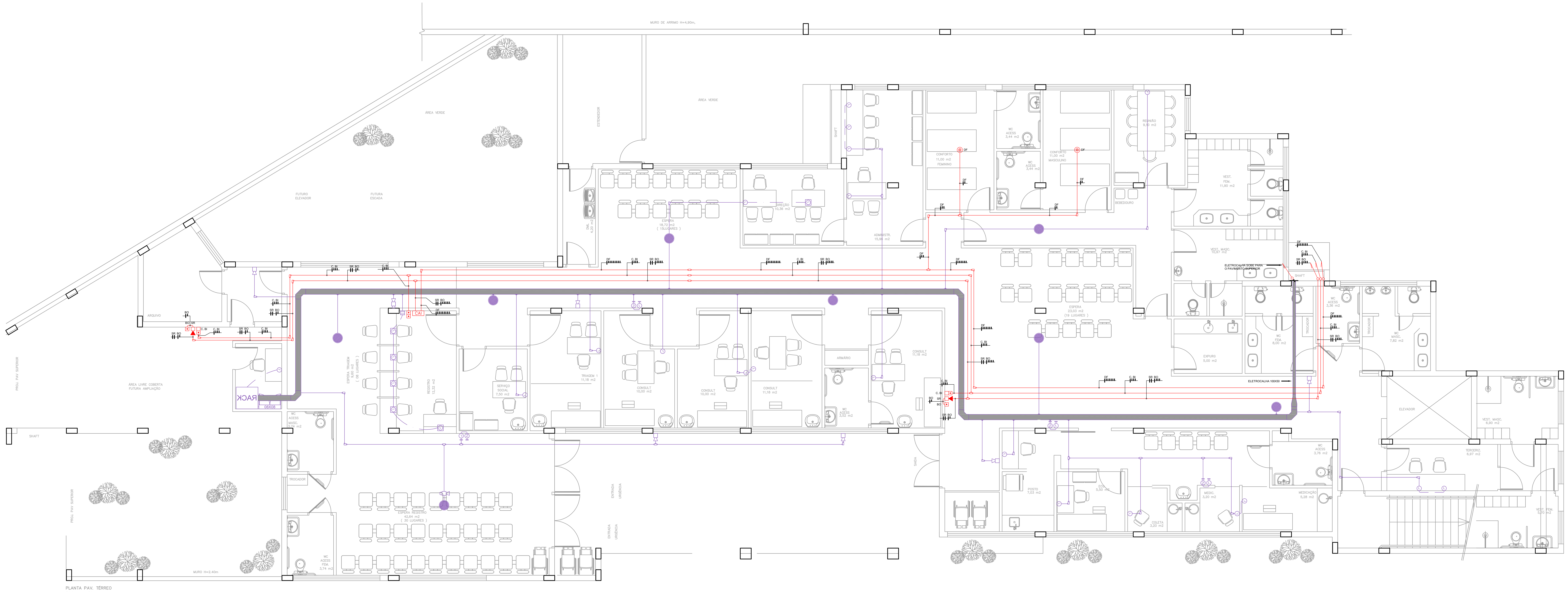

PLANTA PAV. TÉRREO
ESCALA 1:50

LEGENDA

- ACOPLAMENTO DE ELETRODUTO Ø1 PARA ELETROCALHA.
- CONDULETE MÚLTIPLO TIPO C 3/4.
- CONDULETE MÚLTIPLO TIPO T 1.
- CONDULETE MÚLTIPLO TIPO LL 3/4.
- CONDULETE MÚLTIPLO TIPO T 3/4.
- CONDULETE MÚLTIPLO TIPO LL 1.
- CAIXA DE PASSAGEM PARA EMBUTIR EM CAIXA DE PVC 4X4 H=0,30M DO PISO.
- CAI — CENTRAL DE ALARME DE INCÊNDIO H = 1,60M DO PISO.
- SIRENE ELETRÔNICA PARA ALARME DE INCÊNDIO EM CAIXA DE PVC 4X2 H=2,20M DO PISO.
- BOTOEIRA COM CIRCUITO DE SUPERVISÃO E ALARME DE INCÊNDIO TIPO QUEBRE O VIDRO EM CAIXA DE PVC 4X2 H=1,50M DO PISO.
- BOTOEIRA COM BOTÃO LIGA E SINALIZAÇÃO DA BOMBA DE INCÊNDIO EM CAIXA DE PVC 4X2 H=1,50M DO PISO.
- BOTOEIRA COM BOTÃO LIGA/DESL. E SINALIZAÇÃO DA BOMBA DE INCÊNDIO EM CAIXA DE PVC 4X2 H=1,50M DO PISO.
- DETECTOR DE FUMAÇA.
- QUADRO DE DISTRIBUIÇÃO
- 80X80 — DG 80X80.
- PONTO DE SAÍDA DE SOM.
- TERMINAL DE FECHAMENTO LISO PARA ELETROCALHA 100X50MM.
- TE HORIZONTAL 90° PARA ELETROCALHA LISA COM TAMPA 100X50MM.
- CURVA HORIZONTAL 90° PARA ELETROCALHA LISA COM TAMPA 200X100MM.
- REDUÇÃO CONCÊNTRICA PARA ELETROCALHA LISA 200X100.
- PONTO DE TV EM CAIXA DE PVC 4X4 EMBUTIDA NA PAREDE H = 2,20M DO PISO.
- PONTO DE CÂMERA EM CAIXA DE PVC 4X4 EMBUTIDA NA PAREDE H = 2,20M DO PISO.
- PONTO DE CÂMERA EM CONDULETE TIPO E 4X4 DE SOBREPOR NA PAREDE H = 2,20M DO PISO.
- PONTO DE VOZ/DADOS EM CAIXA DE PVC 4X4 EMBUTIDA NA PAREDE H = 0,30M DO PISO.
- PONTO DE VOZ/DADOS EM CAIXA DE PVC 4X4 EMBUTIDA NA PAREDE H = 1,20M DO PISO.
- PONTO DE VOZ/DADOS EM CAIXA DE PVC 4X4 EMBUTIDA NA PAREDE H = 2,20M DO PISO.
- PONTO DE VOZ/DADOS EM CAIXA DE ALUMÍNIO 4X4 C/ ANEL DE REGULAGEM E PLACA METÁLICA EMBUTIDA NO PISO.
- ELETROCALHA PARA ELÉTRICA 200x100mm, LISA COM VIROLA PARA ELÉTRICA EM CHAPA Nº 14 MSG COM TAMPA DE PRESSÃO - SALVO INDICADO
- ELETRODUTO DE PVC RÍGIDO APARENTE - Ø1" SALVO INDICADO
- ELETRODUTO DE AÇO GALVANIZADO APARENTE - Ø3/4" SALVO INDICADO
- ELETRODUTO DE FLEXÍVEL EMBUTIDO EM ALVENÁRIA - Ø1" SALVO INDICADO
- ELETRODUTO DE FLEXÍVEL EMBUTIDO EM ALVENÁRIA - Ø3/4" SALVO INDICADO
- ELETRODUTO DE FLEXÍVEL EMBUTIDO NO PISO - Ø1" SALVO INDICADO
- ELETRODUTO DE FLEXÍVEL EMBUTIDO NO PISO - Ø3/4" SALVO INDICADO
- FIAÇÃO DE RETORNO, NEUTRO, FASES E TERRA RESPECTIVAMENTE.

NOTAS:

1. TODA FIAÇÃO NÃO DIMENSIONADA SERÁ DE #2,5mm² - COM ISOLAÇÃO EPR-FLEX, ANTICHAMA, LSOH, CLASSE DE ISOLAÇÃO 0,6/1kV.
3. AS CORES PARA A FIAÇÃO SERÃO :
   FASES: PRETO, BRANCO E VERMELHO
   RETORNO: AMARELO
5. TODA INSTALAÇÃO APARENTE DEVERÁ SER PINTADA NA COR Munssel N3.5

Lista de Materiais

Pavimento - MATINCVOZDADOSTER

Quantidade	Categoria	Descrição	Unidade	Dimensões
335.00	CABOS LSOH	CABO DE COBRE COM ISOLAMENTO LSOH	M	F2.5
777.30	CABOS LSOH	CABO DE COBRE COM ISOLAMENTO LSOH	M	R2.5
5.00	CONDUTO RÍGIDO	ELETROCALHA LISA	M	CM-100X50
54.00	CONDUTO RÍGIDO	ELETROCALHA LISA	M	CM-200X100
72.00	CONDUTO FLEXÍVEL	ELETRODUTO CORRUGADO	M	1
19.00	CONDUTO FLEXÍVEL	ELETRODUTO CORRUGADO	M	3/4
135.00	CONDUTO RÍGIDO	ELETRODUTO DE PVC RIGIDO	M	1
3.00	CONDUTO RÍGIDO	ELETRODUTO DE PVC RIGIDO	M	2
173.00	CONDUTO RÍGIDO	ELETRODUTO DE FG RIGIDO	M	3/4
21	ELETROCALHAS	ACOPLAMENTO DE ELETRODUTO Ø1 PARA ELETROCALHA	PÇ	1
5	ELETROCALHAS	CURVA HORIZONTAL 90° P/ ELETROCALHA LISA C/ TAMPA 200X100	PÇ	200X100MM
1	ELETROCALHAS	REDUÇÃO CONCENTRICA P/ ELETROCALHA LISA 200X100	PÇ	200X100MM
1	CONDULETE	CONDULETE 4X4 TIPO C Ø1	PÇ	1
1	CONDULETE	CONDULETE 4X4 TIPO E Ø1	PÇ	1
21	CONDULETE	CONDULETE MULTIPLO TIPO L Ø1	PÇ	1
16	CONDULETE	CONDULETE MULTIPLO TIPO L Ø3/4	PÇ	3/4
2	CONDULETE	CONDULETE MULTIPLO REDONDO Ø3/4	PÇ	3/4
16	CONDULETE	CONDULETE MULTIPLO TIPO X Ø1	PÇ	1
9	CONDULETE	CONDULETE MULTIPLO TIPO X Ø3/4	PÇ	3/4
6	CX. ALUMINIO	CX. METÁLICA PARA PISO 4X4	PÇ	4X4
7	CAIXAS PVC	CAIXA DE PVC 4X2	PÇ	4X2
36	CAIXAS PVC	CAIXA DE PVC 4X4	PÇ	4X4
7	PLACAS E SUPORTES	PLACA 4X4 CEGA	PÇ	4X4
10	PLACAS E SUPORTES	PLACA CONDULETE CEGA Ø1	PÇ	1
6	PLACAS E SUPORTES	PLACA METÁLICA 4X4 PARA SAÍDA VOZ/DADOS	PÇ	4X4
7	PLACAS E SUPORTES	SUPORTE DE PVC 4X4	PÇ	4X4
6	PLACAS E SUPORTES	ANEL DE REGULAGEM P/ CX. DE PISO4X4	PÇ	4X4
2	INCENDIO	BOT. C/ CIRC. DE SUP. E ALARME DE INC. TIPO Q. VIDRO.	PÇ	-
1	INCENDIO	BOTOEIRA COM BOTÃO LIGA/DESL. E SINALIZAÇÃO DA BOMBA DE INC.	PÇ	-
2	INCENDIO	BOTOEIRA COM BOTÃO LIGA E SINALIZAÇÃO DA BOMBA DE INCÊNDIO	PÇ	-
1	INCENDIO	CENTRAL DE ALARME DE INCÊNDIO	PÇ	-
2	INCENDIO	SIRENE ELETRÔNICA PARA ALARME DE INCÊNDIO	PÇ	-
2	INCENDIO	DETECTOR DE FUMAÇA	PÇ	-
1	QUADROS VOZ E DADOS	DG 80X80	PÇ	80X80CM

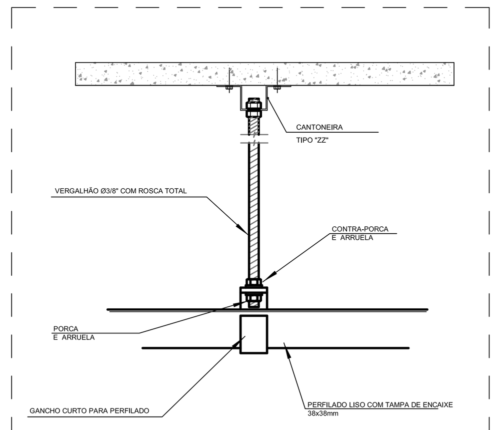

DETALHE DE FIXAÇÃO DO PERFILADO
FIXAÇÃO MÁXIMA A CADA 1,50m
S/ ESCALA

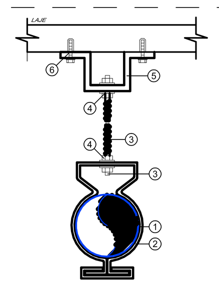

ITEM	DESCRIÇÃO
1	ELETRODUTO DE PVC RÍGIDO
2	ABRAÇADEIRA TIPO "D" COM CUNHA GALVANIZADA
3	VERGALHÃO Ø3/8" A. G. COM ROSCA TOTAL
4	PORCA SEXTAVADA Ø3/8" + ARRUELA LISA
5	JUNÇÃO ANGULAR DUPLA ALTA GALVANIZADA
6	CHUMBADOR DE AÇO Ø1/4" COM ROSCA INTERNA

DETALHE DE FIXAÇÃO DE ELETRODUTOS
SEM ESCALA

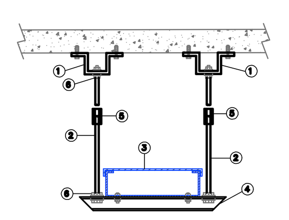

ITEM	DESCRIÇÃO
1	JUNÇÃO ANGULAR DUPLA ALTA GALVANIZADA
2	VERGALHÃO ROSCA TOTAL Ø3/8"
3	ELETROCALHA LISA COM TAMPA (ELÉTRICA)
4	PERFILADO LISO 38x38mm
5	PROLONGADOR DE SUSPENSÃO
6	PORCA SEXTAVADA Ø3/8"+ARRUELA LISA

DETALHE DE FIXAÇÃO DA ELETROCALHA
SEM ESCALA

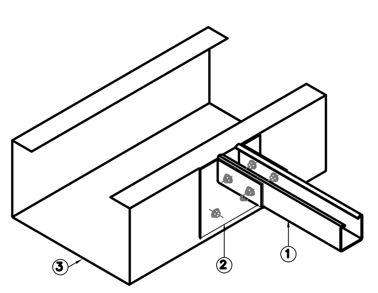

ITEM	DESCRIÇÃO
1	PERFILADO LISO 38x38mm COM TAMPA DE ENCAIXE A SER INTERLIGADO NA ELETROCALHA
2	CONEXÃO PARA SAIDA HORIZONTAL DE PERFILADO - GALV.
3	ELETROCALHA LISA COM VIROLA E TAMPA DE ENCAIXE

DETALHE - DERIVAÇÃO ENTRE PERFILADOS E ELETROCALHAS
S/ ESCALA

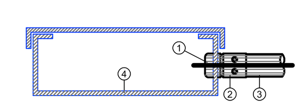

ITEM	DESCRIÇÃO
1	BUCHA + ARRUELA PARA ELETRODUTO
2	CONECTOR TIPO CÔNICO
3	ELETRODUTO DE PVC RÍGIDO
4	ELETROCALHA LISA EM CHAPA #14 MSG COM VIROLA E TAMPA DE ENCAIXE

DETALHE DA SAÍDA LATERAL DE ELETROCALHAS PARA ELETRODUTOS
SEM ESCALA

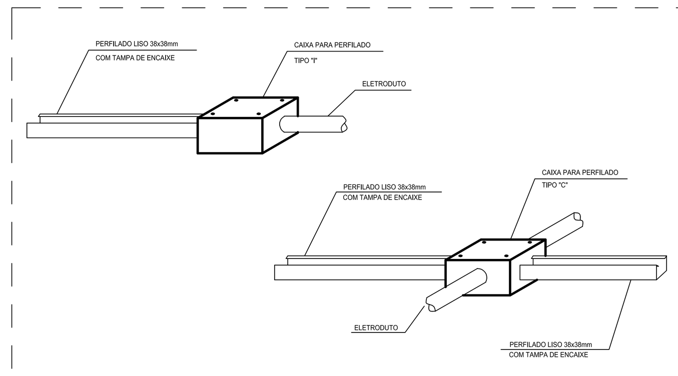

DETALHE DE DERIVAÇÃO DE PERFILADOS PARA ELETRODUTOS
S/ ESCALA

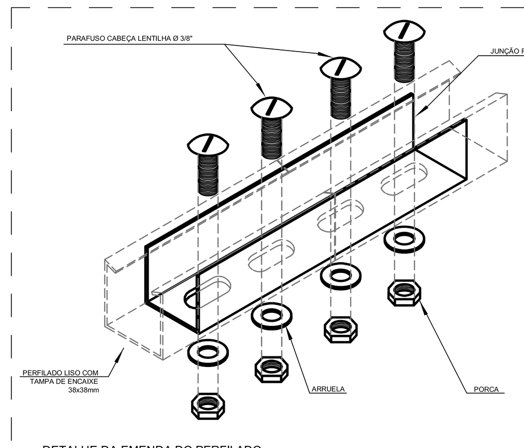

DETALHE DA EMENDA DO PERFILADO
S/ ESCALA

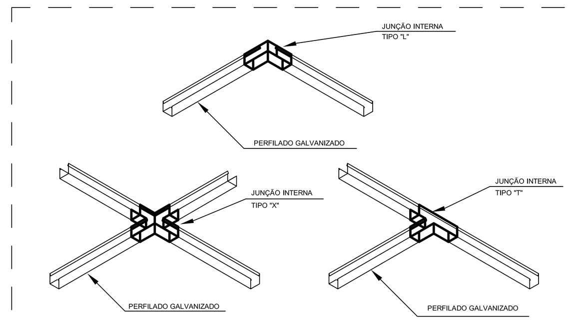

DETALHES DE JUNÇÃO DE PERFILADOS
S/ ESCALA

PREFEITURA DO MUNICÍPIO DE ITAPEVI
SECRETARIA DE INFRAESTRUTURA E SERVIÇOS URBANOS

Obra: PRONTO ATENDIMENTO CARDOSO

Projeto: EXECUTIVO

End: RUA ANDRÉ CAVANHA - ESQUINA COM A RUA PAULO DE TARSO LEONELLO E RUA JOÃO CARDOSO - VILA DR. CARDOSO - ITAPEVI - SP

Assunto: DISTRIBUIÇÃO DE VOZ, DADOS E INCÊNDIO - PAVIMENTO TÉRREO

Ramon Medrano de Almada
Secretário de Infraestrutura e Serviços Urbanos

Autor do Projeto
Engº: Mario Sérgio Curi
CREA: 5060705842
ART.: 28027230190756933

Responsável Legal Prefeitura
Município de Itapevi

AUTOR DO PROJETO	TIPO PROJETO	PROCESSO PMI	Folha:
Engº: Mario Sérgio Curi CREA: 5060705842	EXECUTIVO		5/11
ESCALA: 1/50	DATA 15/03/2019	REVISÃO 00	